コントロールパネル　model **ESM**

コンパクトで表示が見やすく、操作性に優れたマグクランプ専用の操作盤です。

コントロールパネルは、背面のタップ穴を利用して成形機又は壁面に取付けられます。
（M4ボルト×4本付属）
また、オプションとして5種類の取付ブラケット（L 型、自立型、埋込型、壁掛型、吊下型）を用意しています。（仕様確認書参照）

質量 0.6kg

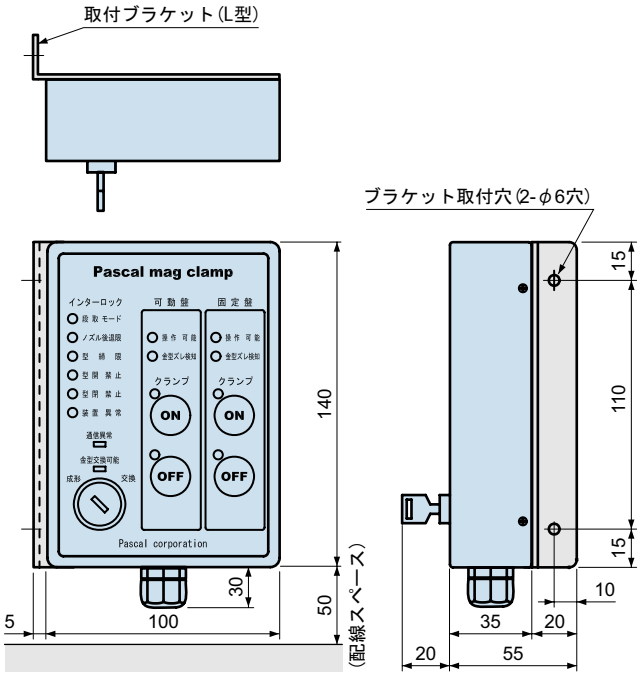

コントロールボックス　model **EMG**

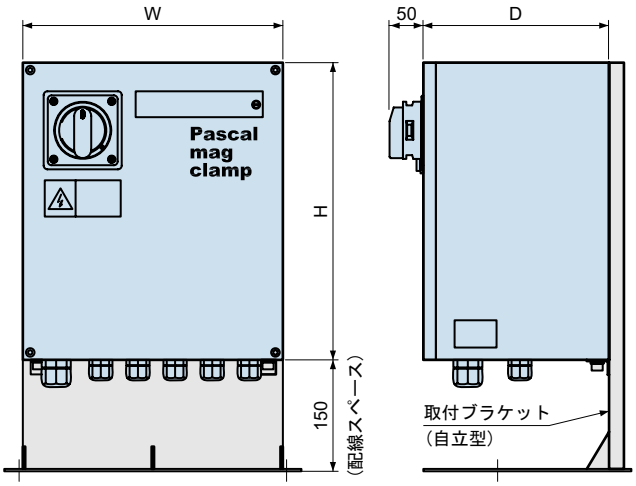

コントロールボックスには、オプションとして壁掛型、自立型と吊下型の取付ブラケットを用意しています。ただし、大型コントロールボックスEGM-A2J12~-A2J20は、自立型のみで壁掛型、吊下型ブラケットは有りません。（仕様確認書参照）

クランププレート型式	コントロールボックス型式 ※1	寸法 H mm	寸法 W mm	寸法 D mm	質量 ※2 kg
MGA0020S~0150S	EMG-A2J2	400	350	250	25
MGA0050 ~ MGA0280	EMG-A2J2	400	350	250	25
MGA0350 ~ MGA0650	-A2J4	400	350	250	25
MGA0850 , MGA1050	-A2J6	400	550	250	30
MGA1300	-A2J8	400	550	250	30
MGA1600, MGA2000	-A2J12	800	600	300	60
MGA2500	-A2J16	1000	750	350	80
MGA3000	-A2J20	1000	750	350	80

※1：1次電源がAC200V/AC220Vの時に適用されるコントロールボックス型式です。電圧がAC380V、AC440V又はAC480Vの場合は仕様確認書を参照してください。
※2：コントロールボックス単体の質量です。（取付ブラケットは含みません。）

インターロック

パスカルマグクランプの電気制御回路には、下記のインターロックが組込まれていますので、安全に金型交換作業が行えます。

●金型交換時
下記①～⑥の条件がすべて揃った状態でマグクランプの操作が可能になります。
　マグクランプ　：　①金型交換入
　射出成形機　：　②段取モード（又は手動モード）、　③ノズル後退限、④エジェクタ後退限、⑥型締限、⑦安全扉閉限
②、③、⑤の成形機側条件については、操作盤のLEDランプにより確認できます。

● 射出成形機自動運転時
マグクランプに吸着した金型取付板がズレたり、クランププレートから浮いた場合、成形機が非常停止します。
（金型ズレ検知システム）