CTT [1]-[2]

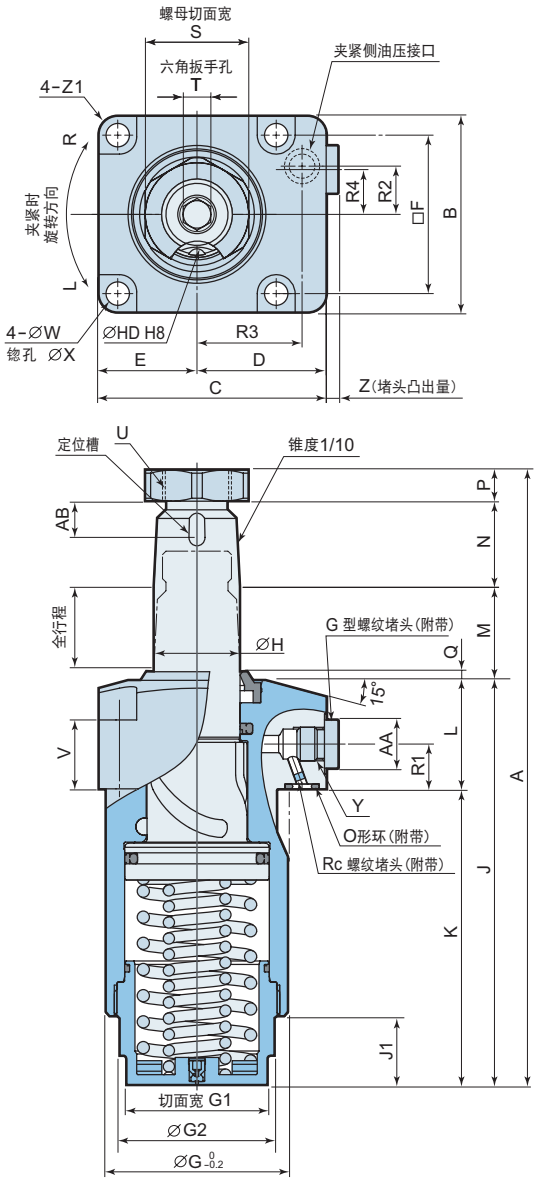

安装面加工图

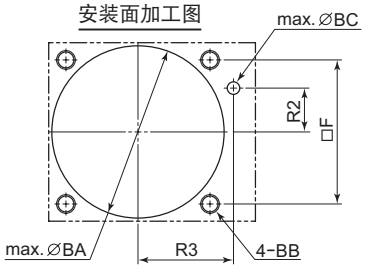

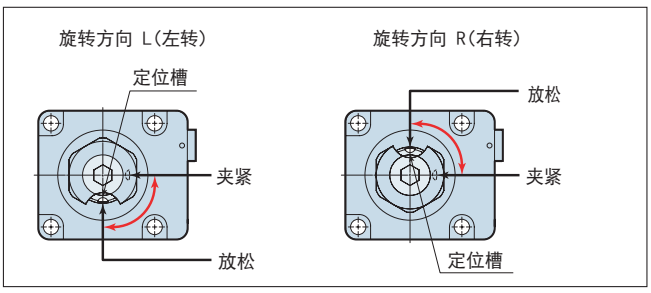

(mm)

型　号	CTT02	CTT04	CTT06	CTT10	CTT16	CTT25
A	136	161.5	178.5	203.5	231.5	284
B	45	50	57	70	86	108
C	55	60	66	82	96	120
D	32.5	35	37.5	47	53	66
E	22.5	25	28.5	35	43	54
F	35	40	46	56	68	88
G	39	47	53	63	78	100
G1	27	36	41	50	60	75
G2	30	40	45	55	66	85
H	18	22.4	25	30	35.5	45
J	86.5	103.5	117.5	136.5	153	187
J1	5	13	20	25	30	40
K	59	74	86	102	114	137
L	27.5	29.5	31.5	34.5	39	50
M	21.5	24	27	30	31.5	39
N(臂厚)	20	25	25	27	35	45
P (螺纹厚度)	8	9	9	10	12	13
Q	2.5	2.5	2.5	2.5	2	2
R1	12.5	12.5	13	14	14	21
R2	11	12	14	18	22.5	25
R3	25	28	30.5	36	42	57
R4	10	11	13	15	19	25
S(螺母切面宽)	22	27	30	36	46	55
T(六角扳手孔)	6	6	8	8	10	14
U (推荐锁紧扭矩)	M14×1.5 (26 N·m)	M18×1.5 (51 N·m)	M20×1.5 (60 N·m)	M24×1.5 (86 N·m)	M30×1.5 (120 N·m)	M39×1.5 (180 N·m)
V	19.5	20	20	19.5	20	26
W	5.5	5.5	6.8	9	11	14
X	9.5	9.5	11	14	17.5	20
Y ※1	G1/8	G1/8	G1/8	G1/4	G1/4	G3/8
Z	3.5	3.5	3.5	4.5	4.5	4.5
Z1	R3	R3	R5	R6	R7	R10
O形环 ※2	P7	P7	P7	P8	P8	P10
AA	14	14	14	19	19	22
AB	10.5	10.5	10.5	12.5	12.5	14.5
BA	40	48	54	64	79	101
BB	M5	M5	M6	M8	M10	M12
BC	4	4	4	6	6	8
HD	$4^{+0.018}_{0}$	$4^{+0.018}_{0}$	$5^{+0.018}_{0}$	$6^{+0.018}_{0}$	$6^{+0.018}_{0}$	$6^{+0.018}_{0}$
定位槽	ϕ4(h8)×10	ϕ4(h8)×10	ϕ5(h8)×10	ϕ6(h8)×12	ϕ6(h8)×12	ϕ6(h8)×14

※1

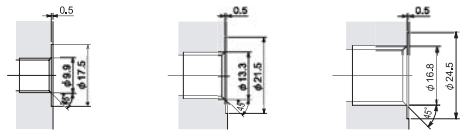

G 1/8(BSPP)　G 1/4(BSPP)　G 3/8(BSPP)

※2：O形环材料使用氟橡胶(硬度Hs90)。

注 1：本图表示在放松状态下，左转式夹紧器之俯视图。
夹紧时，定位槽应处于供油接口侧。
旋转方向与定位槽的位置关系请参阅左图。
2：采用座垫式安装法时，安装面的表面光洁度为6.3S以下。
3：不附带定位销及固定螺丝。

外形图的2D/3D CAD数据可在本公司网站下载。
网址：http://www.pascaleng.co.jp/